novaplan PLUS 2

Alunova®
sistemi per serramenti

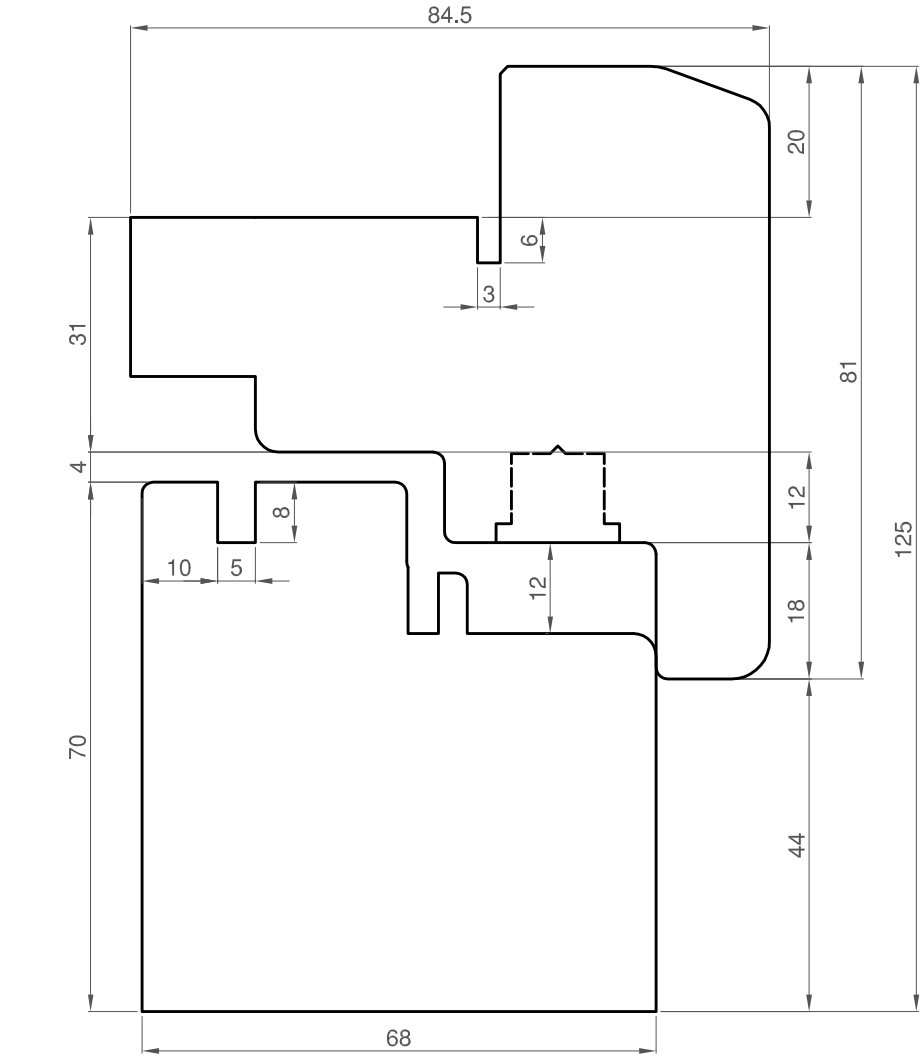

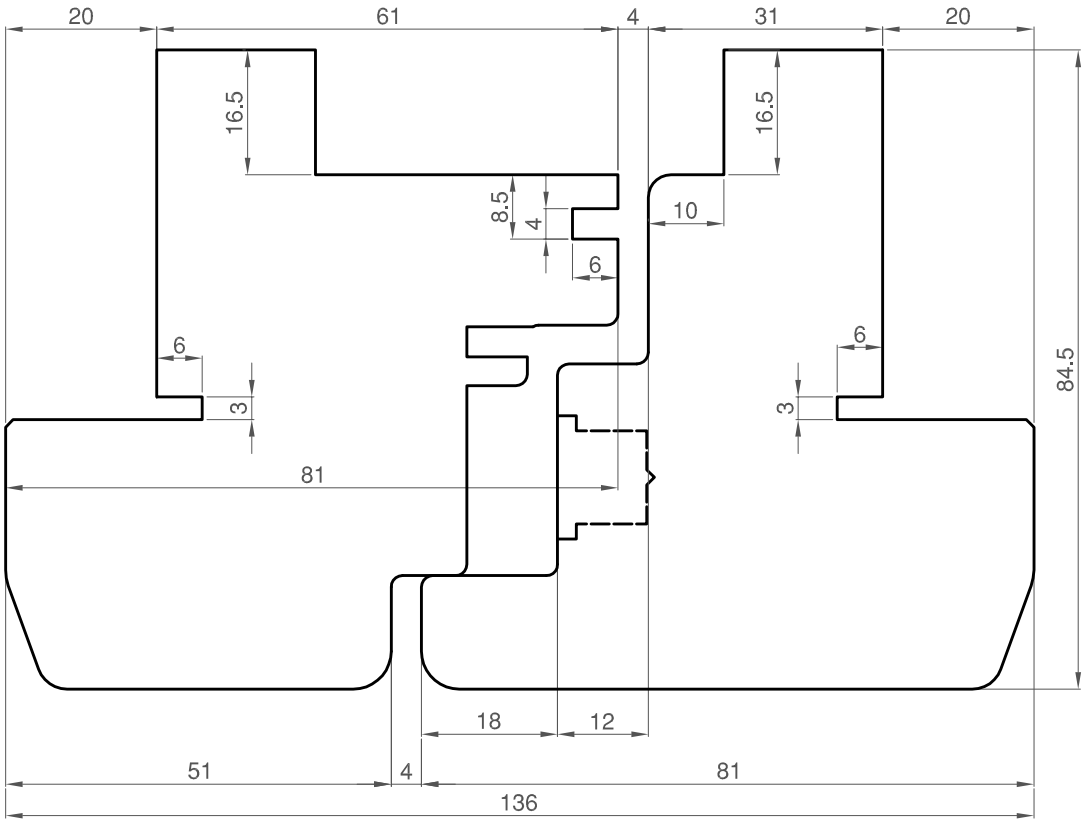

Questo disegno è di proprietà di ALUNOVA s.r.l.
Ne sono Vietate la diffusione, la modifica e la riproduzione, anche parziale, senza autorizzazione.

novaplan PLUS 2

Scala 1:1

I Sezioni in legno per clips girevoli
GB Wood sections for sliding clips
DE Holzschnitt Fenster fuer Drehschellen

Alunova sistemi per serramenti

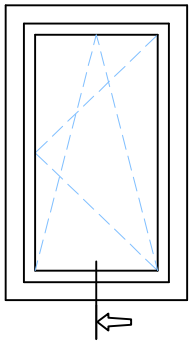

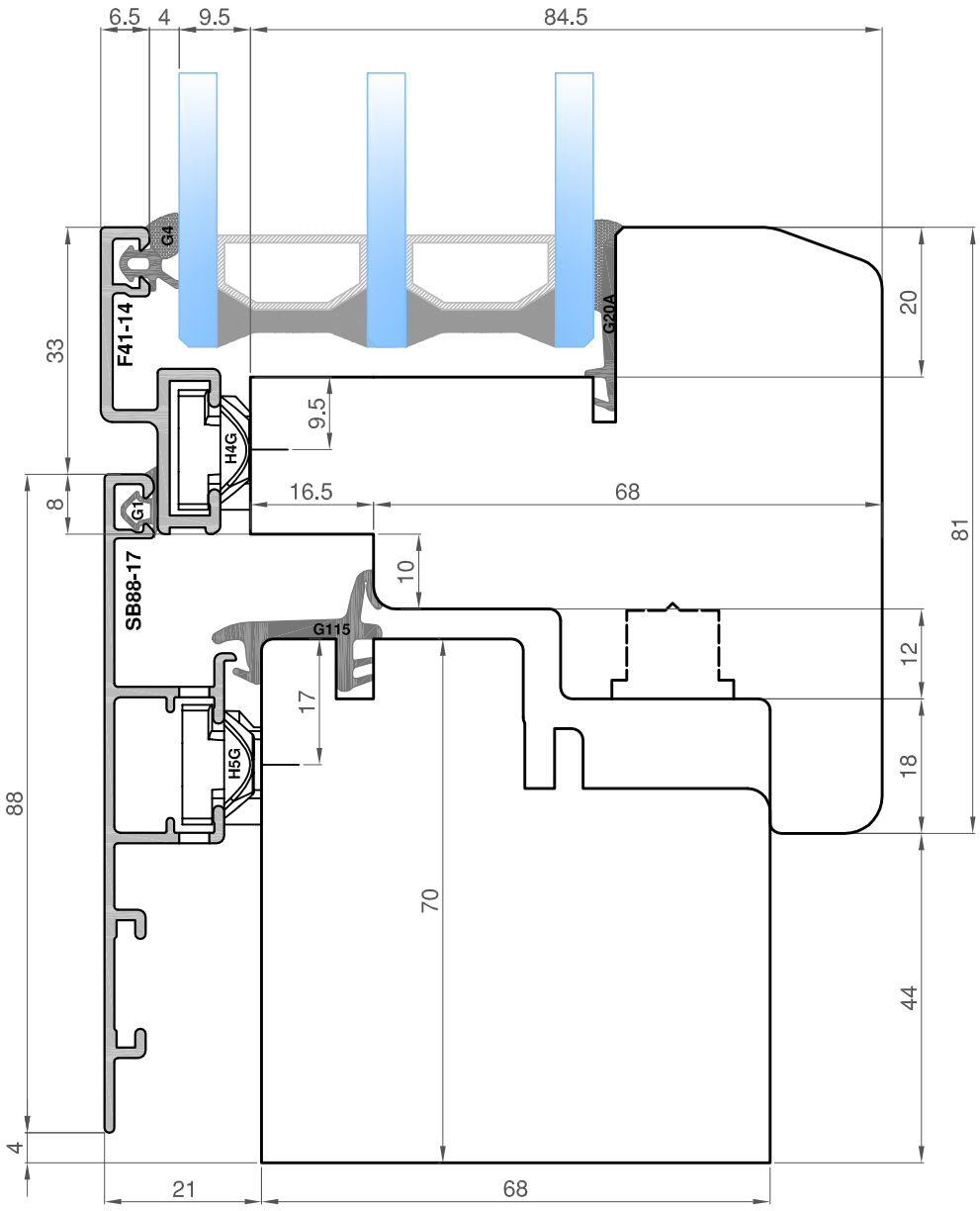

Questo disegno è di proprietà di ALUNOVA s.r.l.
Ne sono Vietate la diffusione, la modifica e la riproduzione, anche parziale, senza autorizzazione.

novaplan PLUS 2

Scala 1:1

I Sezione verticale inferiore finestra con clip girevoli
GB Lower vertical section for windows with sliding clips
DE Vertikal-Unterschnitt Fenster mit Drehscheellen

Alunova sistemi per serramenti

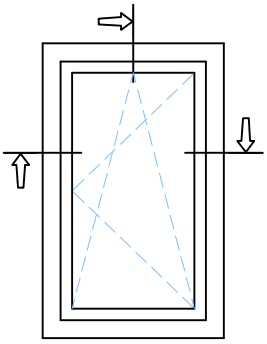

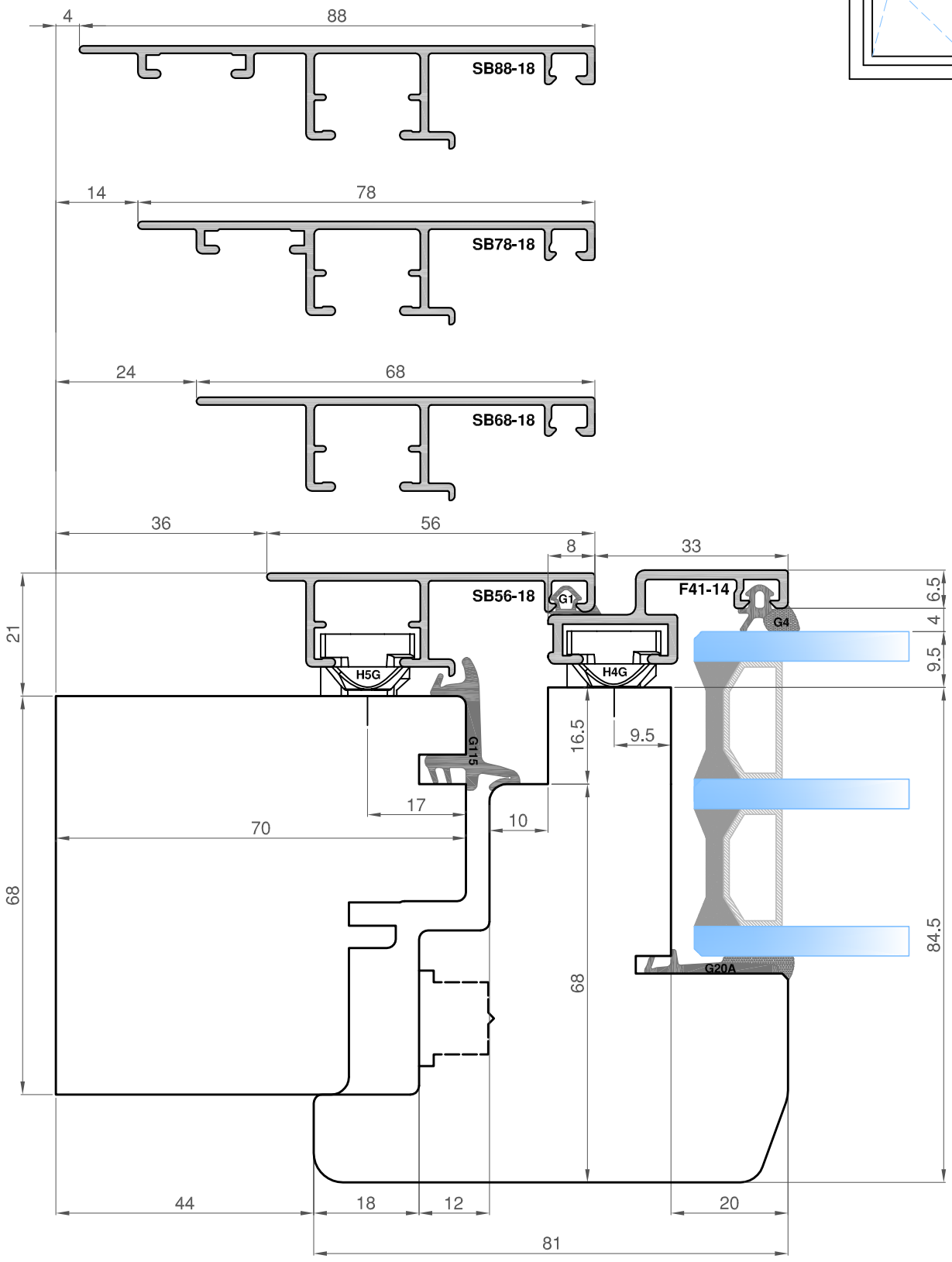

Questo disegno è di proprietà di ALUNOVA s.r.l.
Ne sono Vietate la diffusione, la modifica e la riproduzione, anche parziale, senza autorizzazione.

novaplan PLUS 2

Scala 1:1

I Sezione orizzontale e verticale superiore
GB Upper horizontal and vertical section
DE Horizontal-und Vertikalschnitt Oberfenster

Alunova sistemi per serramenti

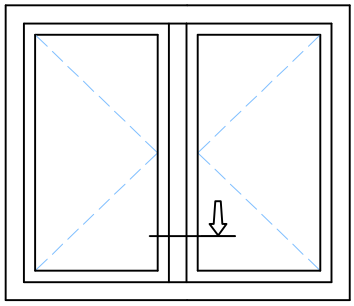

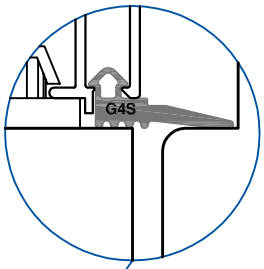

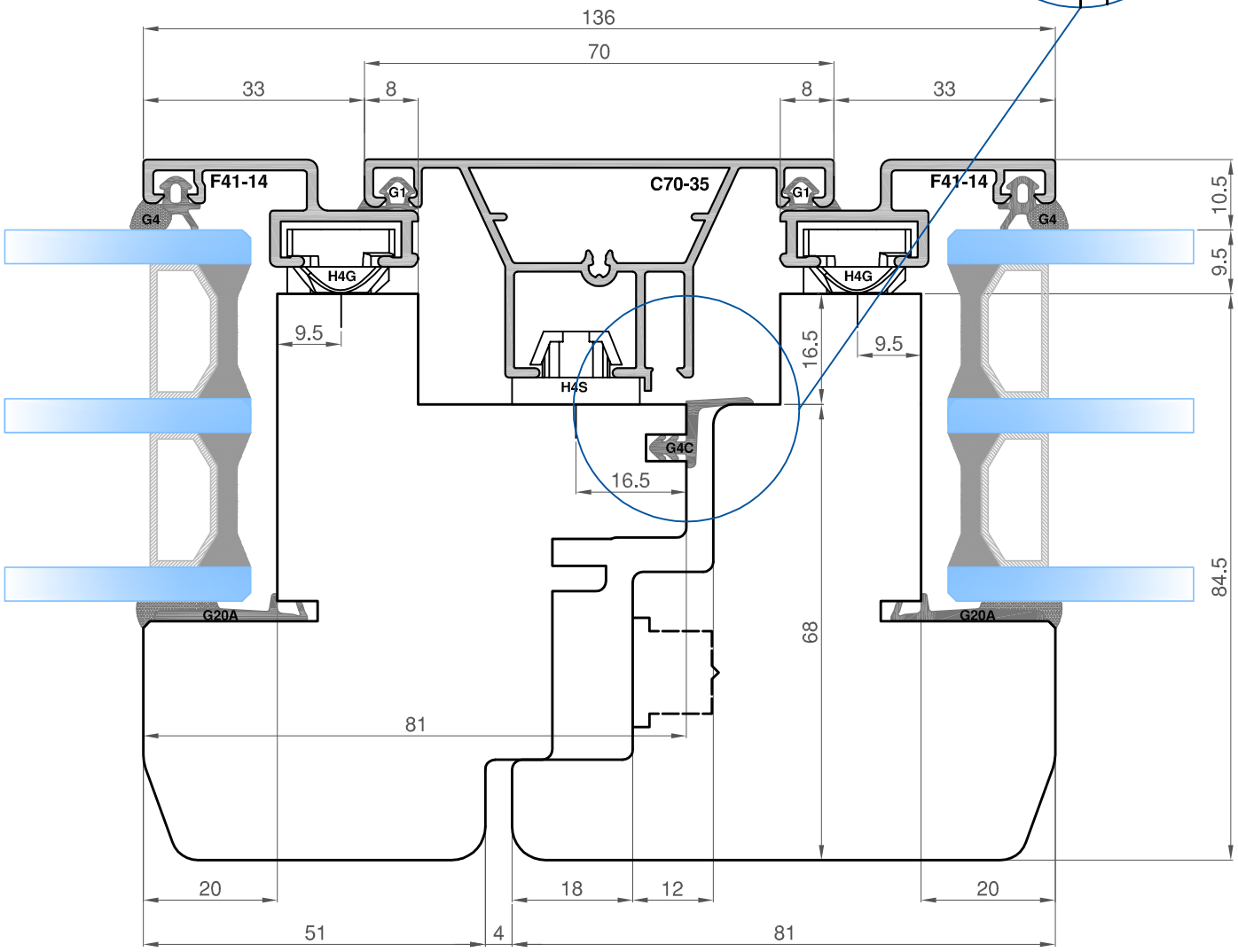

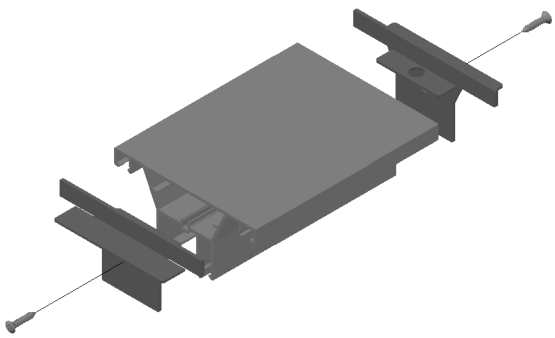

Questo disegno è di proprietà di ALUNOVA s.r.l.
Ne sono Vietate la diffusione, la modifica e la riproduzione, anche parziale, senza autorizzazione.

novaplan PLUS 2

Scala 1:1

I Sezione scambio battuta con guarnizione G4S
GB Horizontal section middle clamp with gasket G4S
DE Horizontalschnitt fenster-stulpprofil mit Dicthung G4S

Alunova sistemi per serramenti

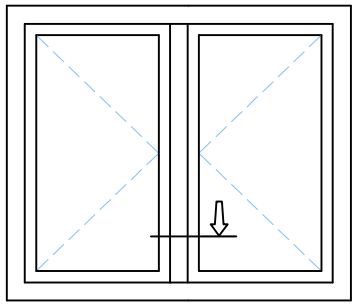

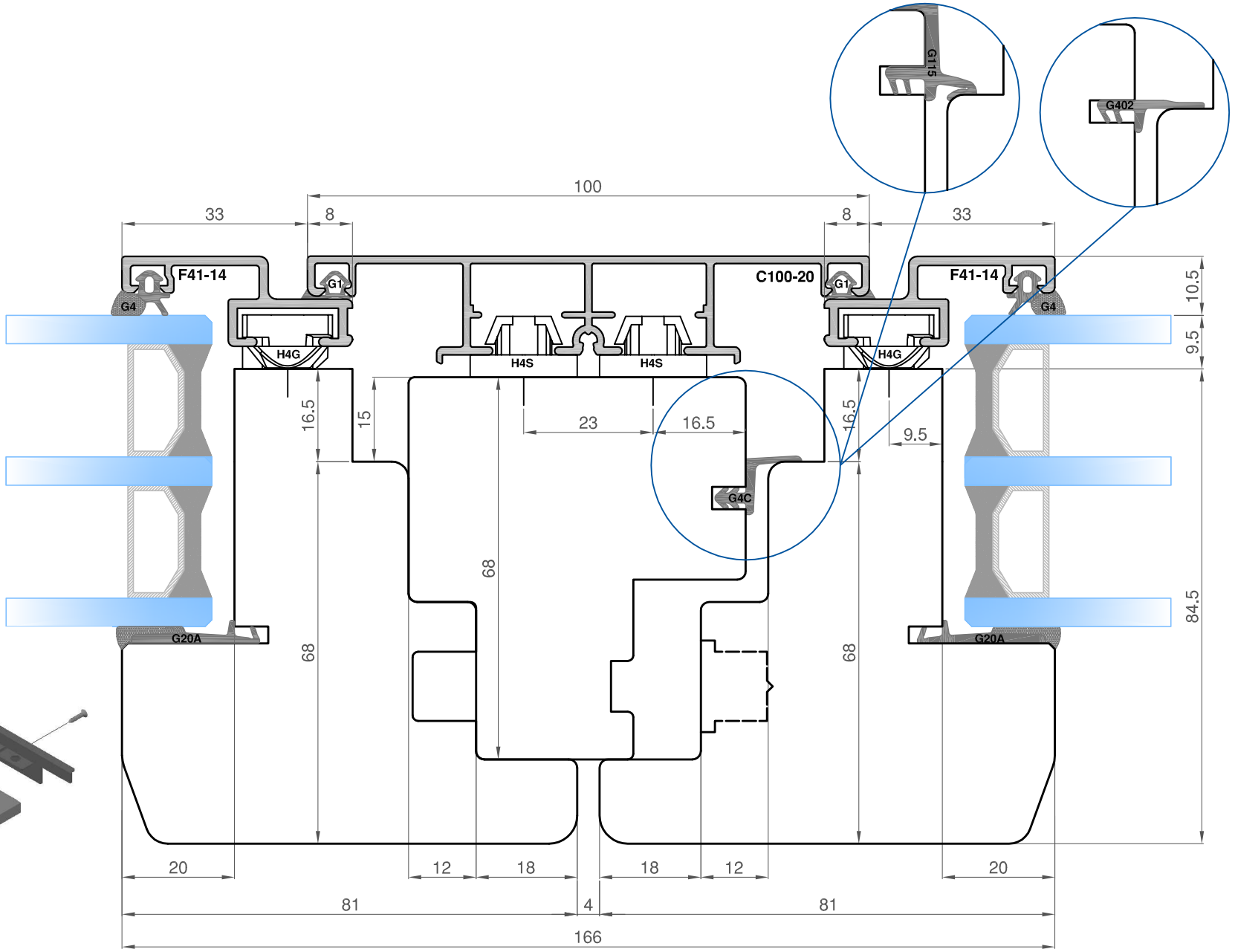

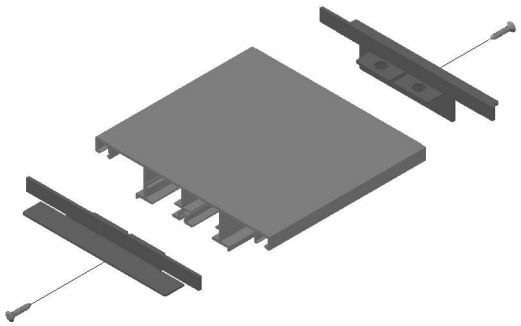

Questo disegno è di proprietà di ALUNOVA s.r.l.
Ne sono Vietate la diffusione, la modifica e la riproduzione, anche parziale, senza autorizzazione.

novaplan PLUS 2

Scala 1:1

I Sezione scambio battuta con montantino aggiunto
GB Horizontal section middle clamp with additional jamp
DE Horizontalschnitt Fenster-Stulpprofil mit Zusatzpfosten

Alunova sistemi per serramenti

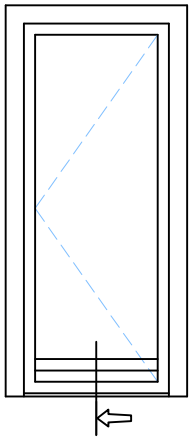

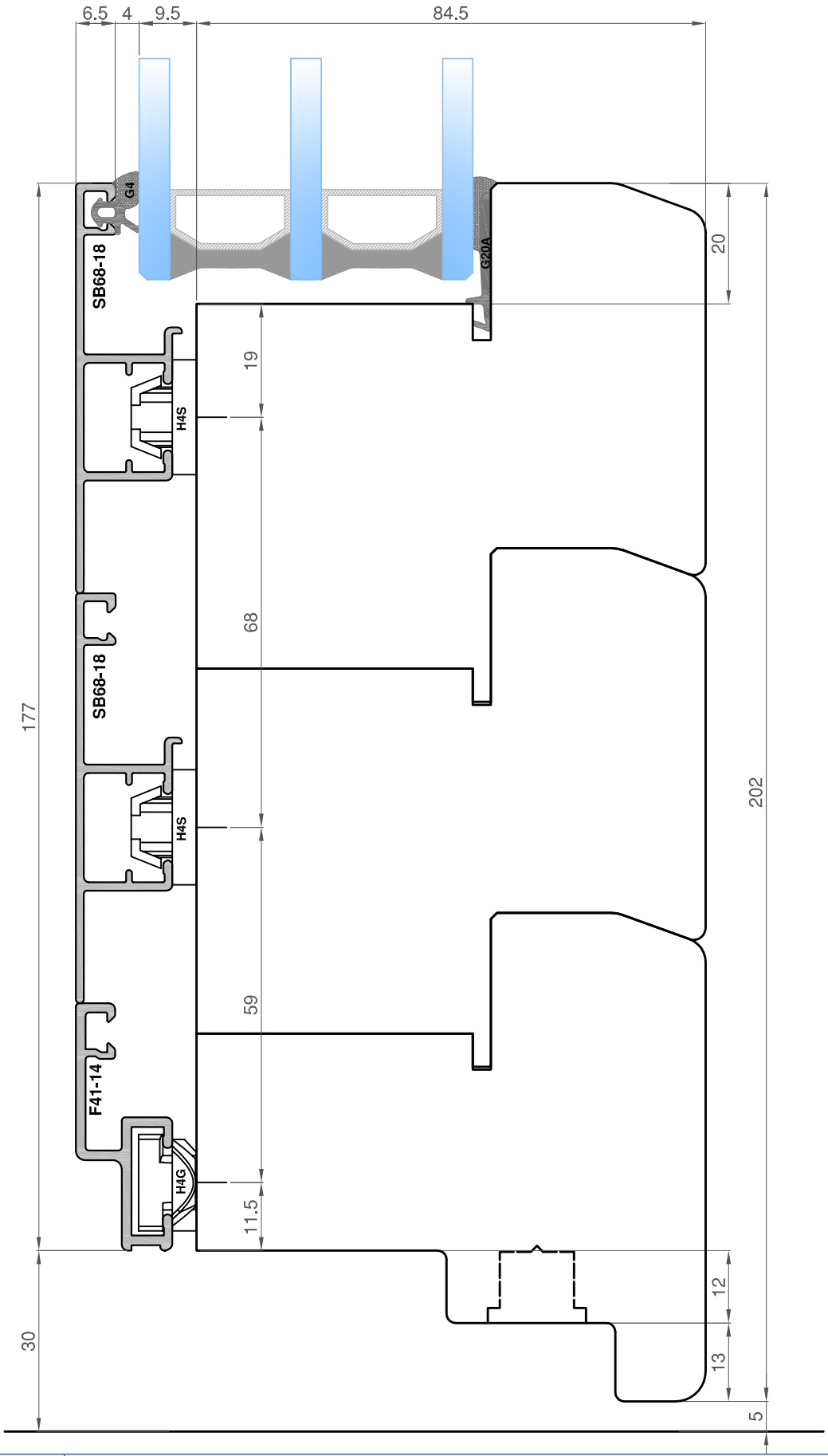

Questo disegno è di proprietà di ALUNOVA s.r.l.
Ne sono Vietate la diffusione, la modifica e la riproduzione, anche parziale, senza autorizzazione.

novaplan PLUS 2

Scala 1:1

I Sezione zoccolatura portafinestra con soglia
GB Wainscot section for windows door and threshold
DE Sockeltaefelungsabschnitt Fenstertuer fuer Schwelle

Alunova sistemi per serramenti

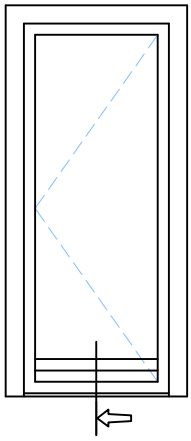

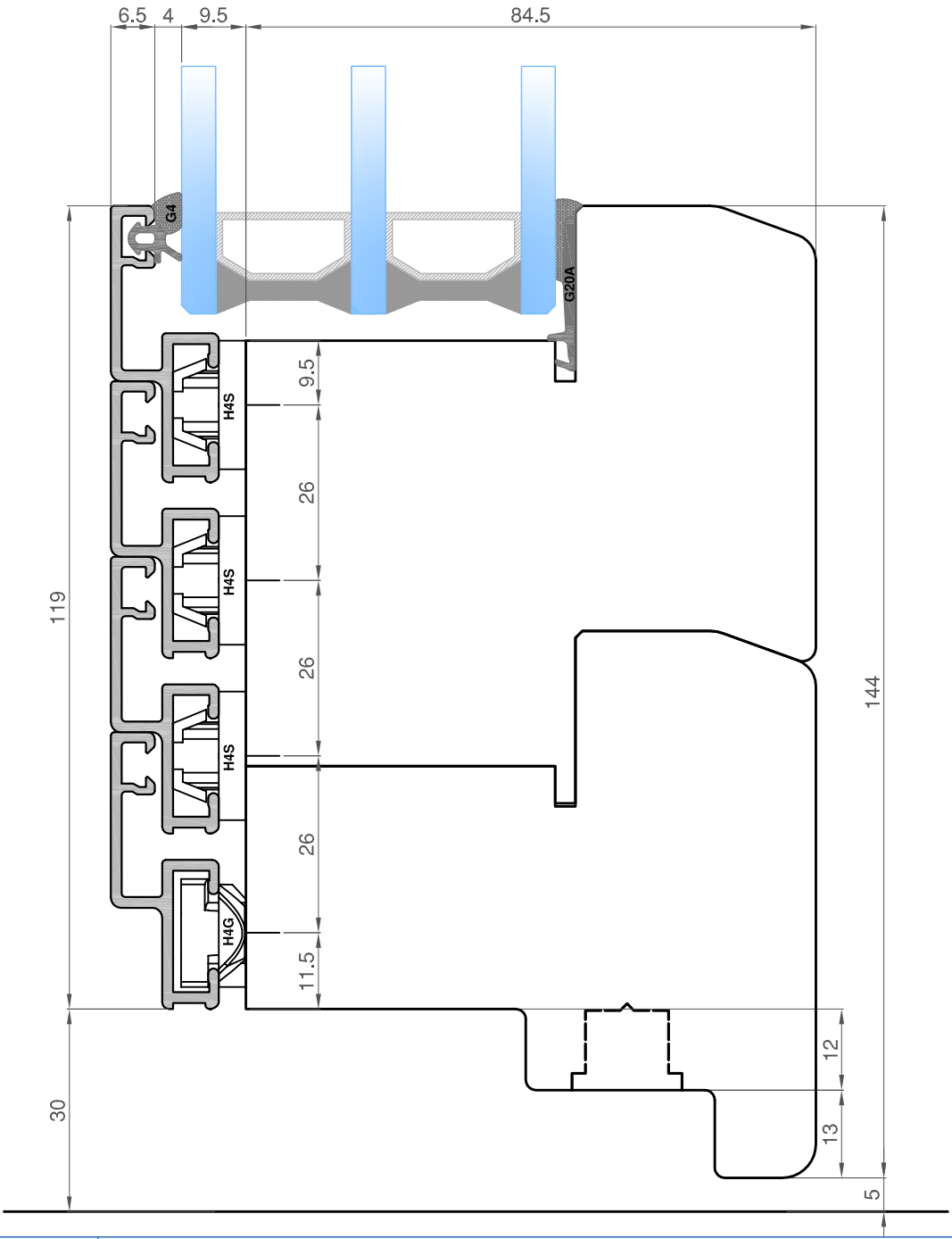

Questo disegno è di proprietà di ALUNOVA s.r.l.
Ne sono Vietate la diffusione, la modifica e la riproduzione, anche parziale, senza autorizzazione.

novaplan PLUS 2

Scala 1:1

I Sezione zoccolatura portafinestra con soglia
GB Wainscot section for windows door and threshold
DE Sockeltaefelungsabschnitt Fenstertuer fuer Schwelle

Alunova sistemi per serramenti